GB – 400 600 800

Glasbrecher

>> Problemlösungsvarianten für Flaschenfüllbetriebe <<

Glasbrecher GB - 400/600/800

Mit einer Durchsatzleistung von 5.500 bis 18.000 Glasflaschen pro Stunde finden diese Geräte überall in der Getränkeindustrie ihren Platz. Sie steigern die Effizienz im Abfüllprozess und sparen Kosten bei der Entsorgung des Abfallglases. Mit spezifischer Technologie bei Getriebemotor und Brecherwelle sowie einem robusten Stahlgehäuse ausgestattet, ist die RTI-Glasbrechergerätereihe ein wichtiges Bindeglied in der Prozesskette, welches sich auch problemlos in bestehende Anlagen integrieren lässt.

Reduzieren Sie Ihre Logistikkosten:

Durch die Zerkleinerung Ihres Glases reduzieren Sie Ihre Logistikkosten um bis zu 90%. Logistikkosten entsprechen ca. 80% der gesamten Entsorgungskosten. Weniger Volumen = weniger Transporte. Hierdurch tragen Sie als Nebenwirkung aktiv zum Umweltschutz bei (weniger CO2-Ausstoß durch Fahrtverringerung).

Tragen Sie zum Umweltschutz bei:

Glas wird aus natürlichen, nahezu unbegrenzt vorhandenen anorganischen Rohstoffen hergestellt. Wichtigster Rohstoff ist heute Altglas. Glasverpackungen enthalten keine Stoffe, die nach außen treten und Mensch oder Umwelt belasten könnten. Glas schafft keine Altlasten, die nachfolgende Generationen sanieren müssen.

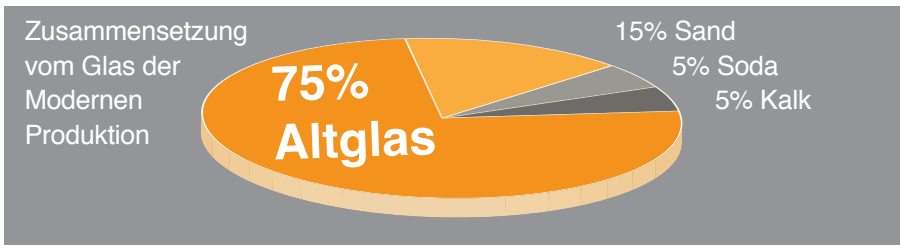

Glasrecycling ist ein perfekter Materialkreislauf. Gebrauchte Glasverpackungen werden eingeschmolzen und zu Neuen geformt - ohne Qualitätsverlust und immer wieder. Das gesammelte Altglas wird zu 100 % in der Verpackungsglas-industrie verwertet.

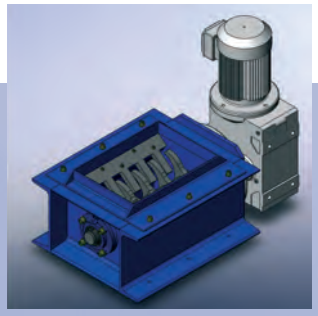

GB 400
Durchsatzleistung
ca. 5.500/Std.

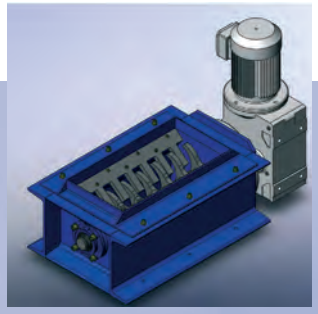

GB 600
Durchsatzleistung
ca. 11.000/Std.

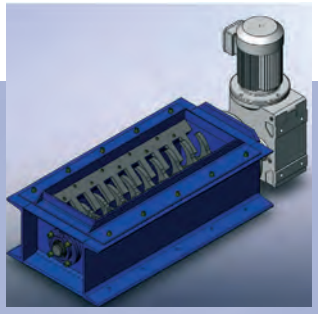

GB 800
Durchsatzleistung
ca. 18.000/Std.

Durch unsere Glassbrecher haben Sie folgende Vorteile:

Bessere Zerkleinerung damit erhebliche Zeitersparnis vom Inspektor zur Entsorgung

Unfallverhütung da beim Zerschlagen der Flaschen von Hand Splitter entstehen, die Augen- und Hände verletzen

Befüllung Es können sowohl volle als auch leere Flaschen zerkleinert werden

in-line-fähig Unsere Geräte sind ohne Umbau in-line-fähig. Einmal mittels Ansteuerung durch eine bestehende Steuerung (extern entweder über +5Volt, oder +24V bis +30V), zum anderen optional autonom durch Erkennung aussortierter defekter Flaschen

CE-konform Unsere Geräte sind CE-konform

Brecherwelle und Kamm sind vergütet, somit praktisch kein Verschleiß

RTI Recycling Technology International

Quadrat C3, 11
D-68159 Mannheim

Tel. +49 (0) 621 483459110
Fax +49 (0) 621 483459119

info@rti-recycling.de
www.rti-recycling .de

Das Urheberrecht an der Zeichnung, gehört der Firma RTI Recycling Technology International, Quadrat C3, 11 D-68159 Mannheim. Eine Vervielfältigung ist unzulässig. Mitteilung oder Zugänglichmachung oder Überlassung der Zeichnung an dritte Personen ist untersagt. Die Zeichnung darf ferner ohne ausdrückliche Zustimmung der Firma RTI Recycling Technology International, Quadrat C3, 11 D-68159 Mannheim zu einem anderen Zweck, als sie dem Empfänger anvertraut wurde und ist, nicht benutzt werden. Alle Rechte für den Fall der Patenterteilung oder Gebrauchsmustereintragung vorbehalten.

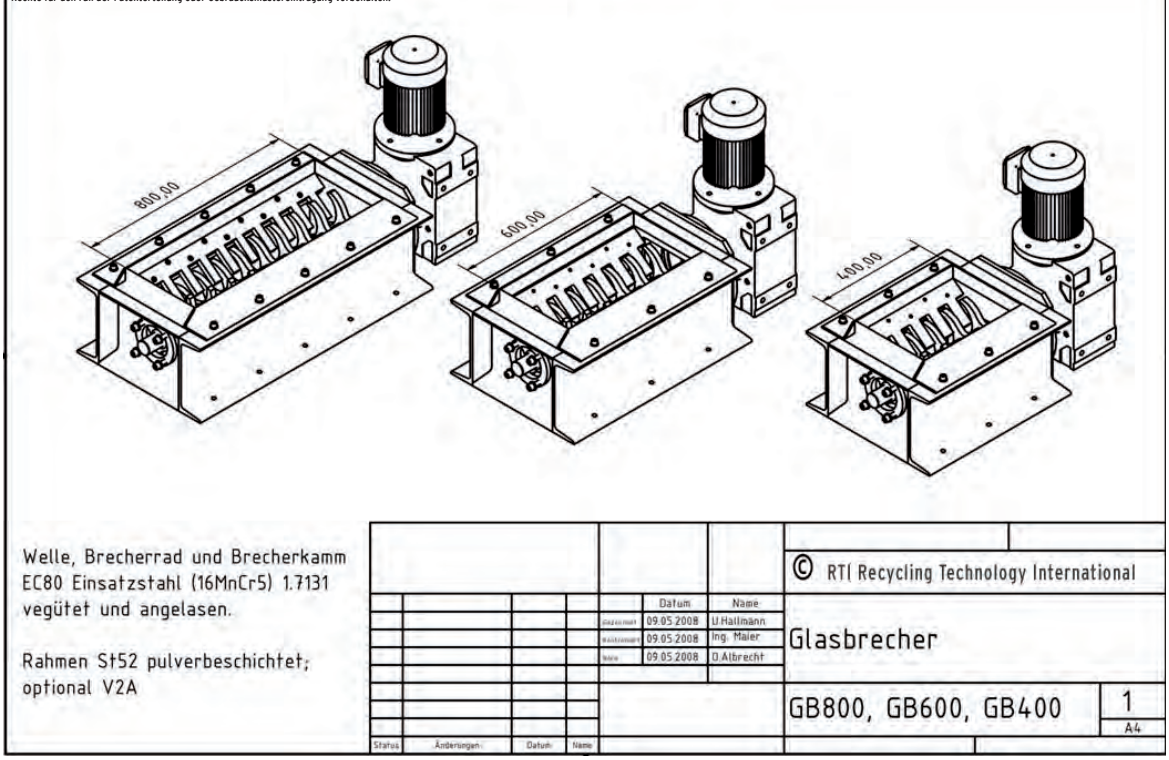

Grundgestell	Edelstahl, Material 1.4301
Gehäuse	Edelstahl, Material 1.4301
Brecherkamm	Werkzeug-Stahl-EC80
Brecherwelle	Werkzeug-Stahl-EC80
Trichter mit doppeltem Splitterschutz	Trichter aus Edelstahl 1.4301 Splitterschutz aus Gewebegummi
Modul-Maße in mm ohne Trichter und Untergestell	GB400 = L= 930; B=540; H=750 GB600 = L =1090; B=540; H=750 GB800 = L=1330; B=540; H=750
Untergestell	kundenspezifisch
Trichter	kundenspezifisch
SEW Getriebemotor	411V-2,2 kW; 16 A